Elektronische Trefferanzeige 50m
TG 6150 Hybridscore (für Gewehr)

Hybridscore

Programmierbarer Touchscreen Monitor mit Thermodrucker, 2D Barcodeleser und Fernbedienung

Kaliber:		Bis 5.6 mm / 0.22“ Nur Geschosse aus Blei oder ähnlichem Material sind zugelassen
Treffererfassung:		Optisch / IR-Laser
Messgenauigkeit:		1/10mm
Stromquelle:		Netz 230VAC 50Hz oder 115VAC 60Hz
Abmessungen:	Zielstation	400 x 310 x 75 mm
Gewicht:	Zielstation	5,8 kg

Beschreibung

Das TG 6150 Hybridscore ist die modernste elektronische 50-m-Trefferanzeige und sehr einfach und sicher zu bedienen. Dem Schützen präsentiert sich das Scheibenbild mit graphischer Darstellung der Schusslage auf dem Monitor (3 Zoomstufen) und als Ausdruck. Sämtliche ISSF-Programme sind abrufbar. TG 6150 Hybridscore wird eingesetzt für Training und Wettkämpfe mit Kleinkalibergewehr. Ein Sonnen und Witterungsschutz muss vorhanden sein. Bestehende TG 6000 Anlagen können problemlos umgerüstet werden.

Vorteile

Die Kugel wird beim Durchflug von zwei unabhängigen, gefahrlosen Pseudo-IR-Lasern berührungslos und verschleissfrei erfasst. Das Projektil wird mit dieser Technologie mit einer Genauigkeit von wenigen Hundertstelmillimetern geortet. Es wird im äusseren Bereich von fünf unabhängigen Mikrofonen erfasst. Bei Schrägbeschuss entsteht kein Parallaxefehler, da die Messung in der Zielebene erfolgt. Eine LED-Scheibenbeleuchtung ist bereits eingebaut. Optimal erhältlich ist ein entsprechender Kugelfang. Die Scheibe kann nicht nur für Luftgewehr oder Luftpistole verwendet werden, sondern auch im Freien für Kleinkaliber-Gewehr, da die ganze Elektronik versiegelt ist.

- Die Hybridscore bietet eine einfache Bedienung
- Alle ISSF-Wettkämpfe programmiert
- Eine einfache Installation
- Niedere Unterhaltskosten

Aufbau

- Programmierbarer Touchscreen Monitor mit Thermodrucker und 2 D Scanner (QR Code tauglich)
- Zielstation mit Scheibenelektronik in beschusssicherem Rahmen
- Datenkabel, Fernbedienung/Matschtaster
- Netzgerät
- Wetterfest für KK-Gewehr geeignet

Zubehör / Ausbaumöglichkeiten

- PC für Resultatausdruck und Rangliste
- Grossleinwand und/oder zusätzliche Monitore
- Option: Sonnen und Witterungsschutz

Polytronic International AG
CH-5630 Muri/Schweiz
TEL +41 56 675 99 11 – FAX +41 56 675 99 12
E-mail: info@polytronic.ch – Internet: www.polytronic.ch

Elektronische Trefferanzeige 50m
TG 6150 Hybridscore (für Gewehr)

Scheibenlift Leu & Helfenstein

Installationsschema

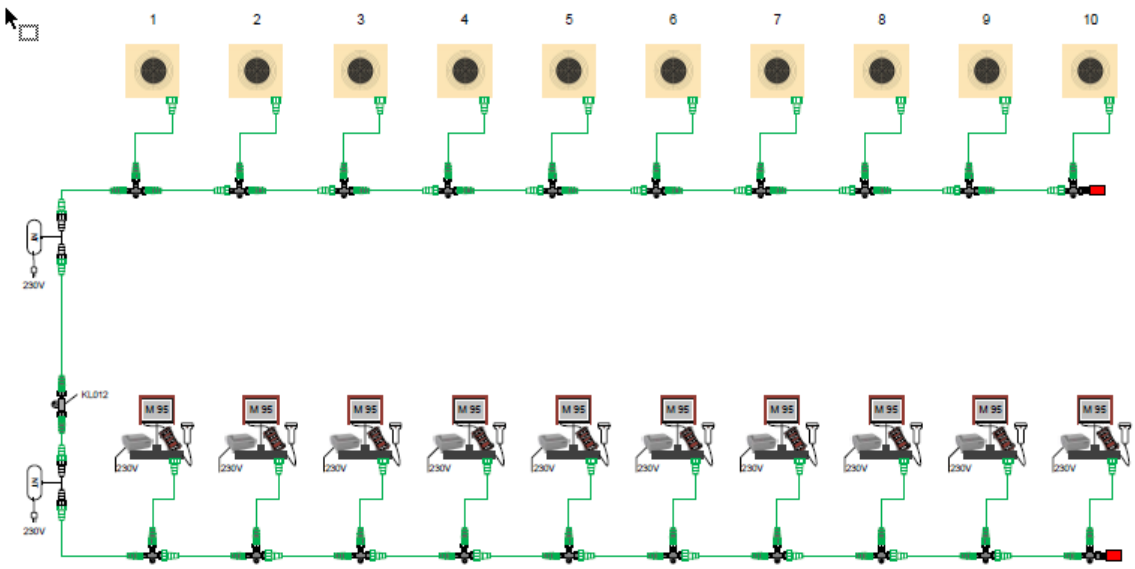

Polytronic International AG
CH-5630 Muri/Schweiz
TEL +41 56 675 99 11 – FAX +41 56 675 99 12
E-mail: info@polytronic.ch – Internet: www.polytronic.ch